Montageanvisning GCS-S

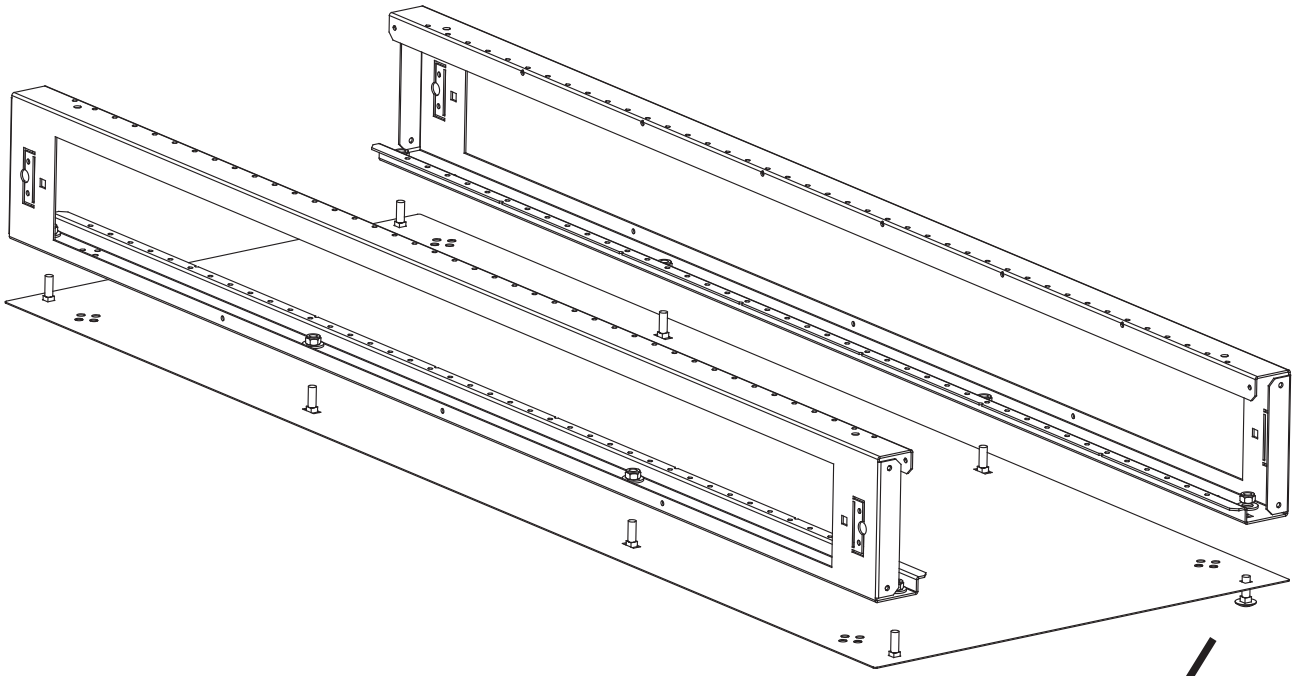

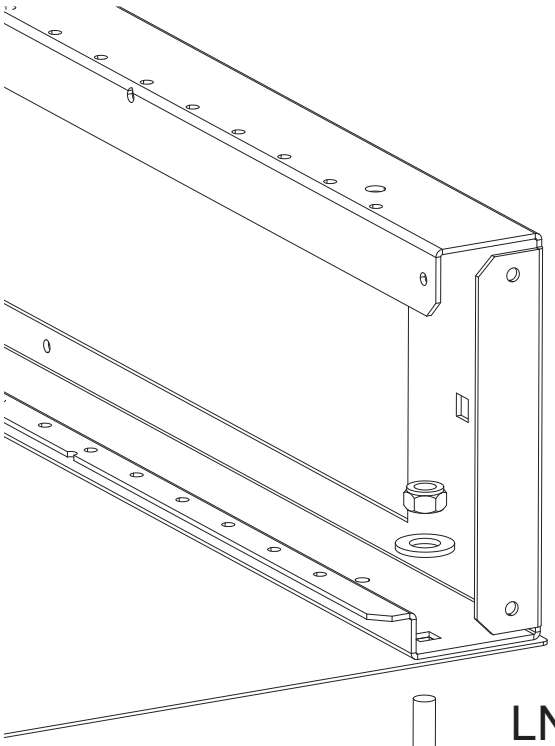

LN M6
BRB 6,4x12x1,6
MVBF M6x16

Art.nr 380087

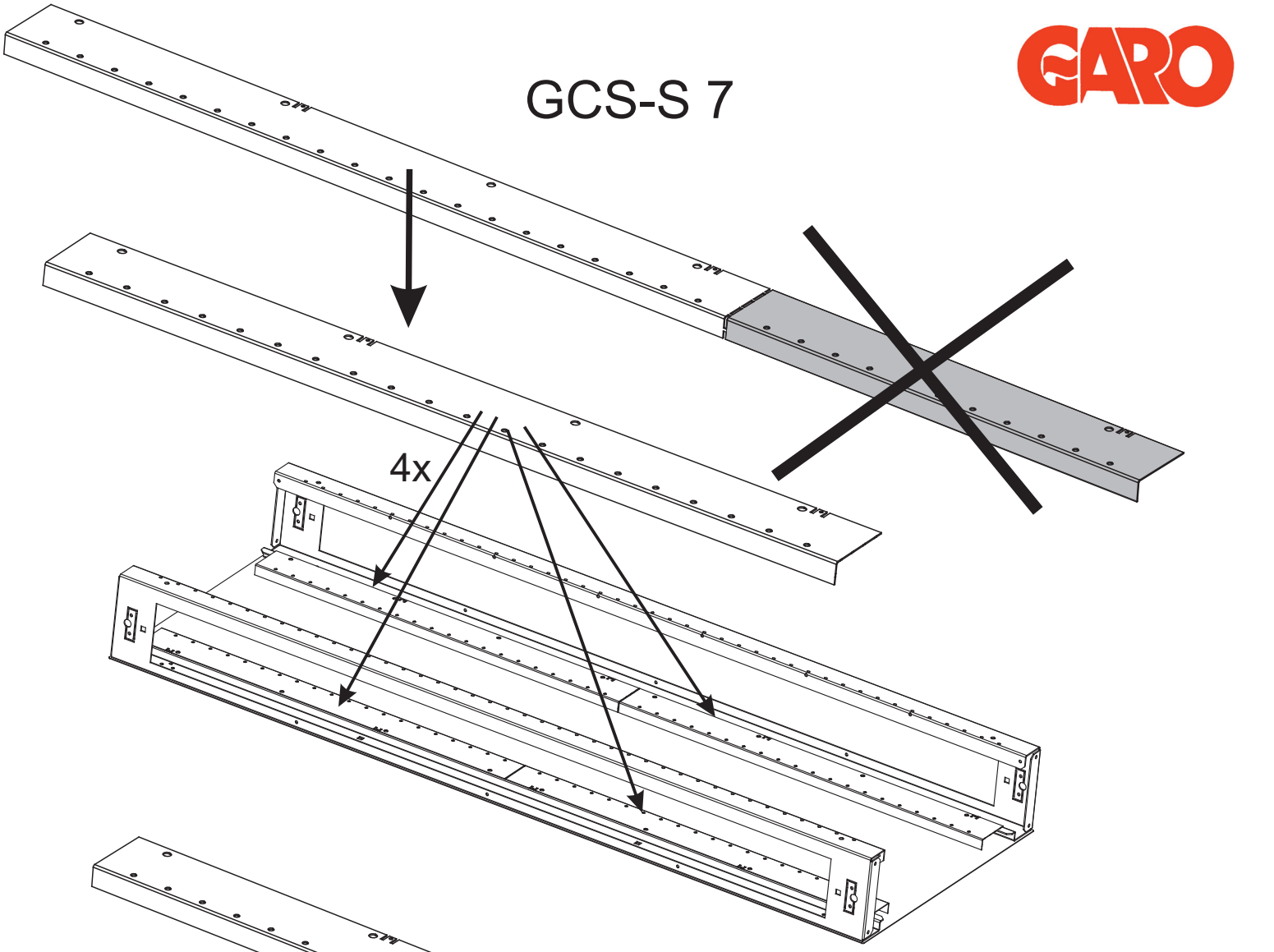

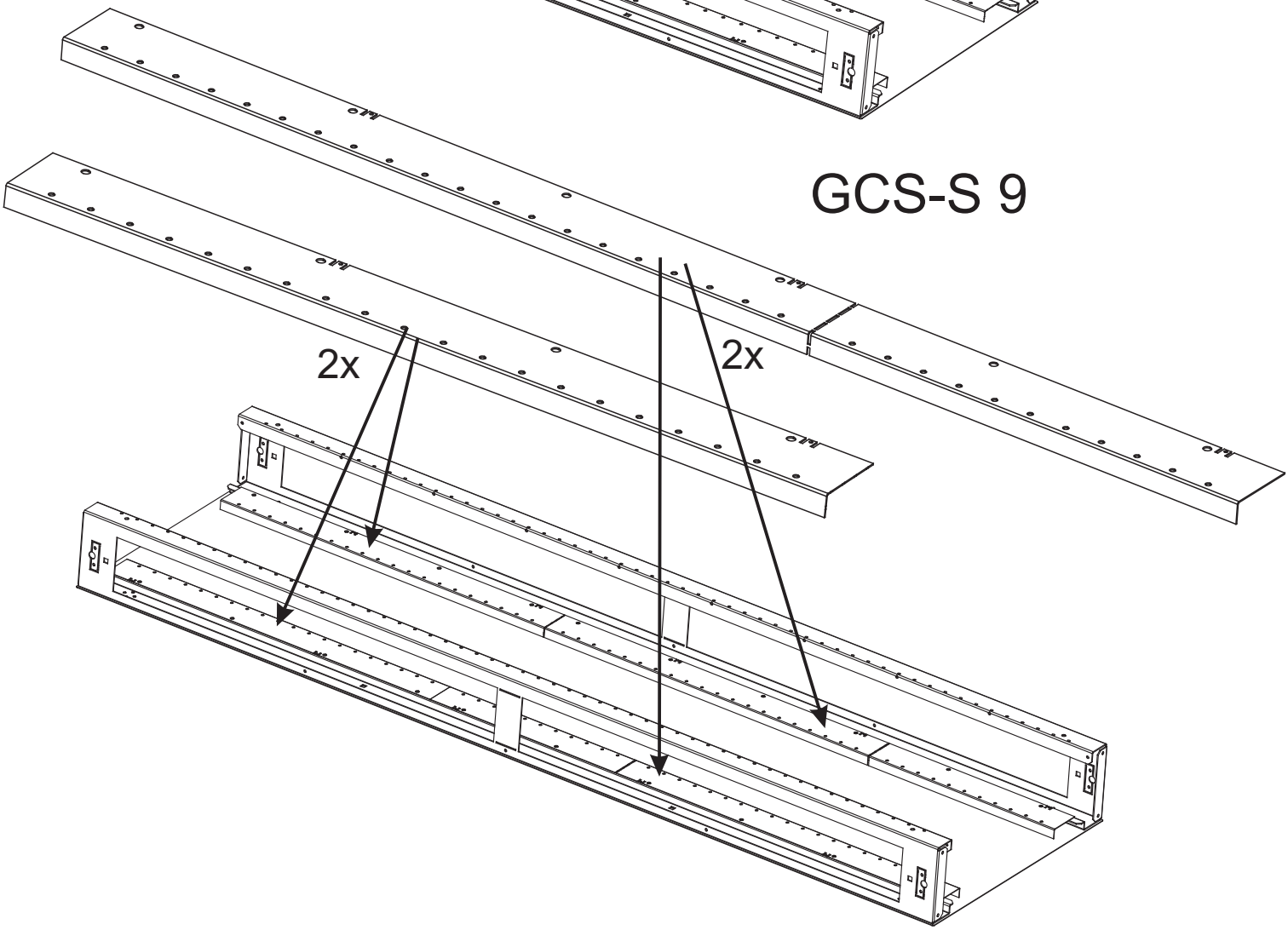

Art.nr 380087

GCS-S 11

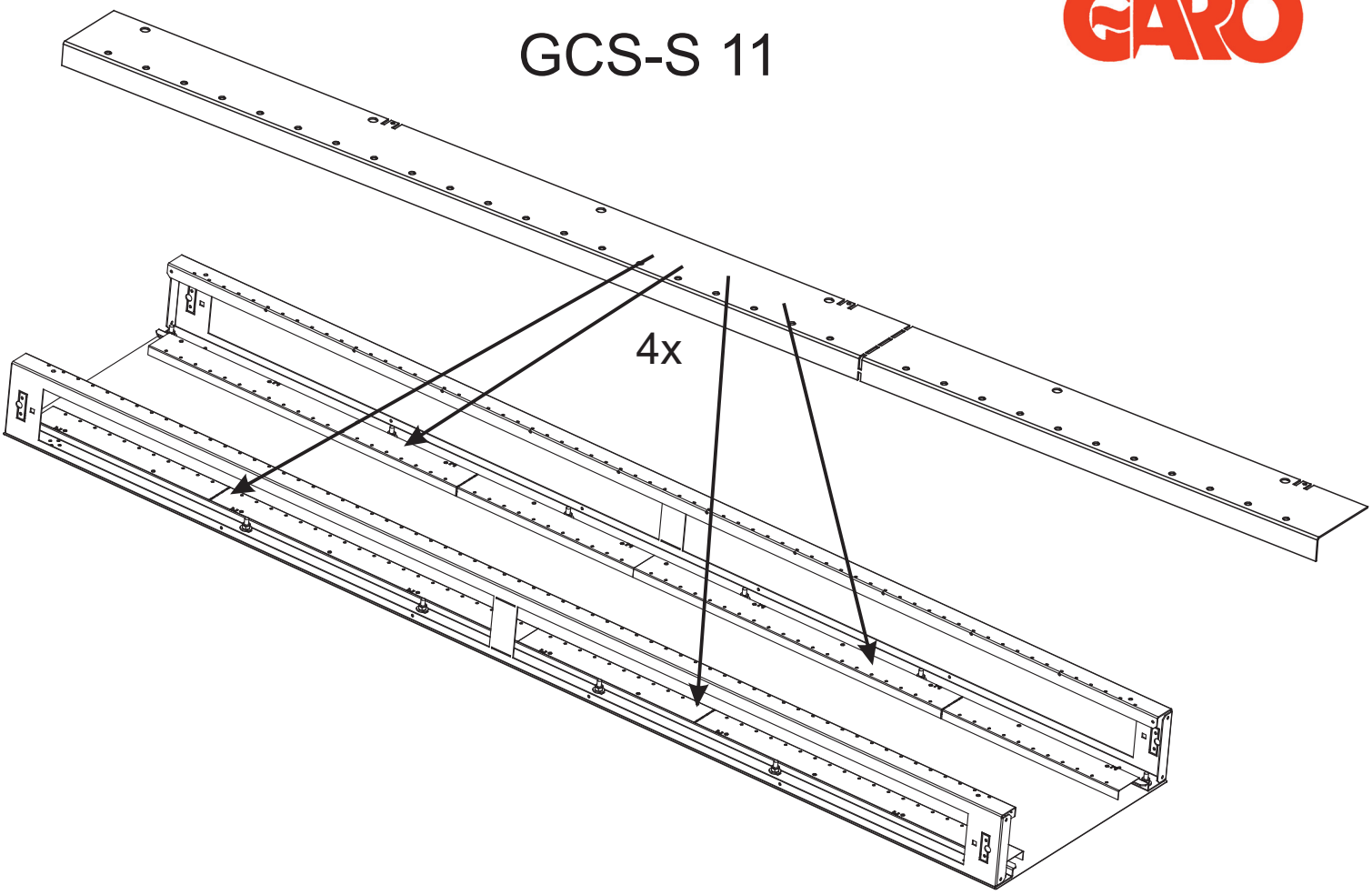

GCS-S 13

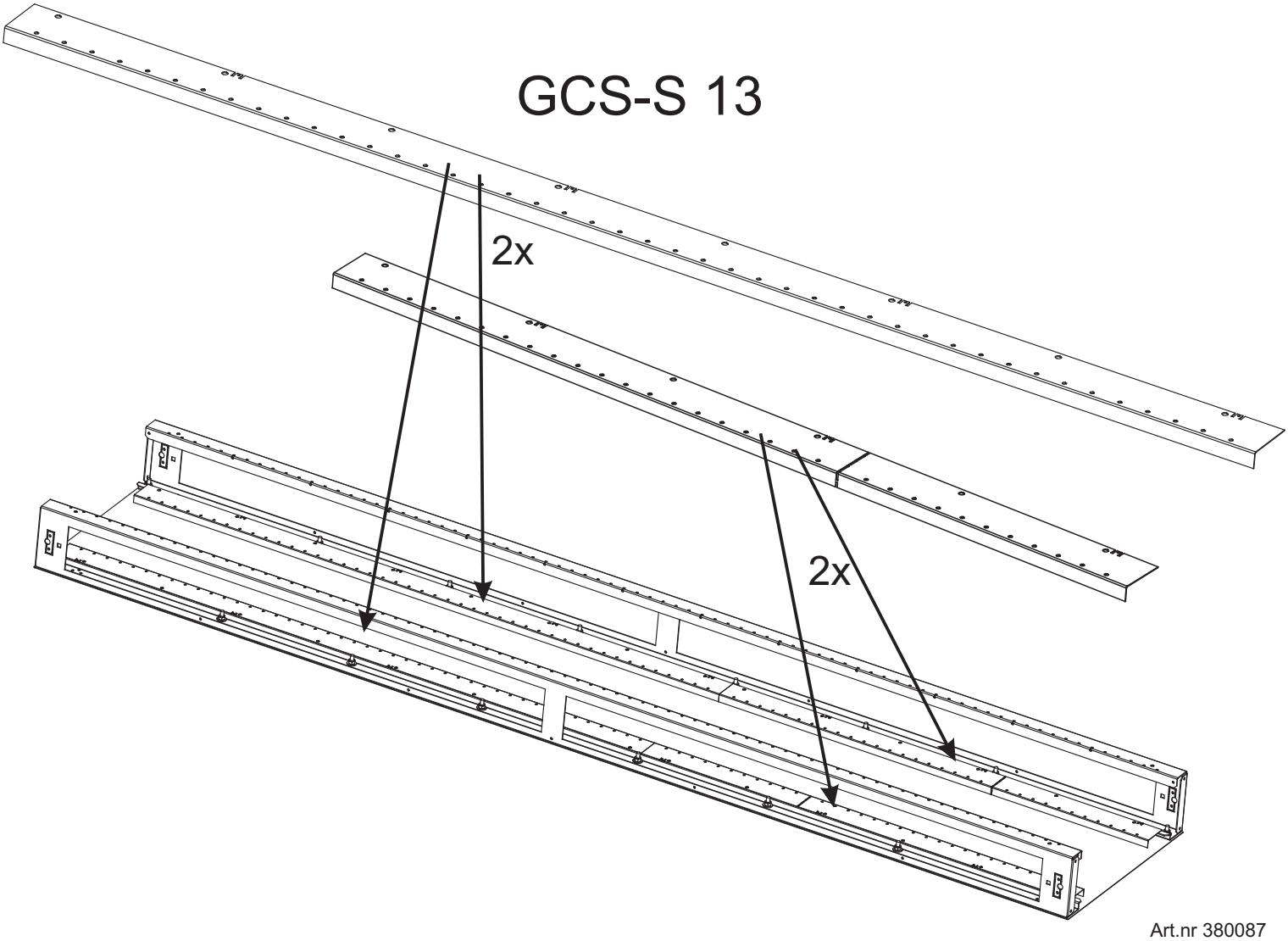

Art.nr 380087

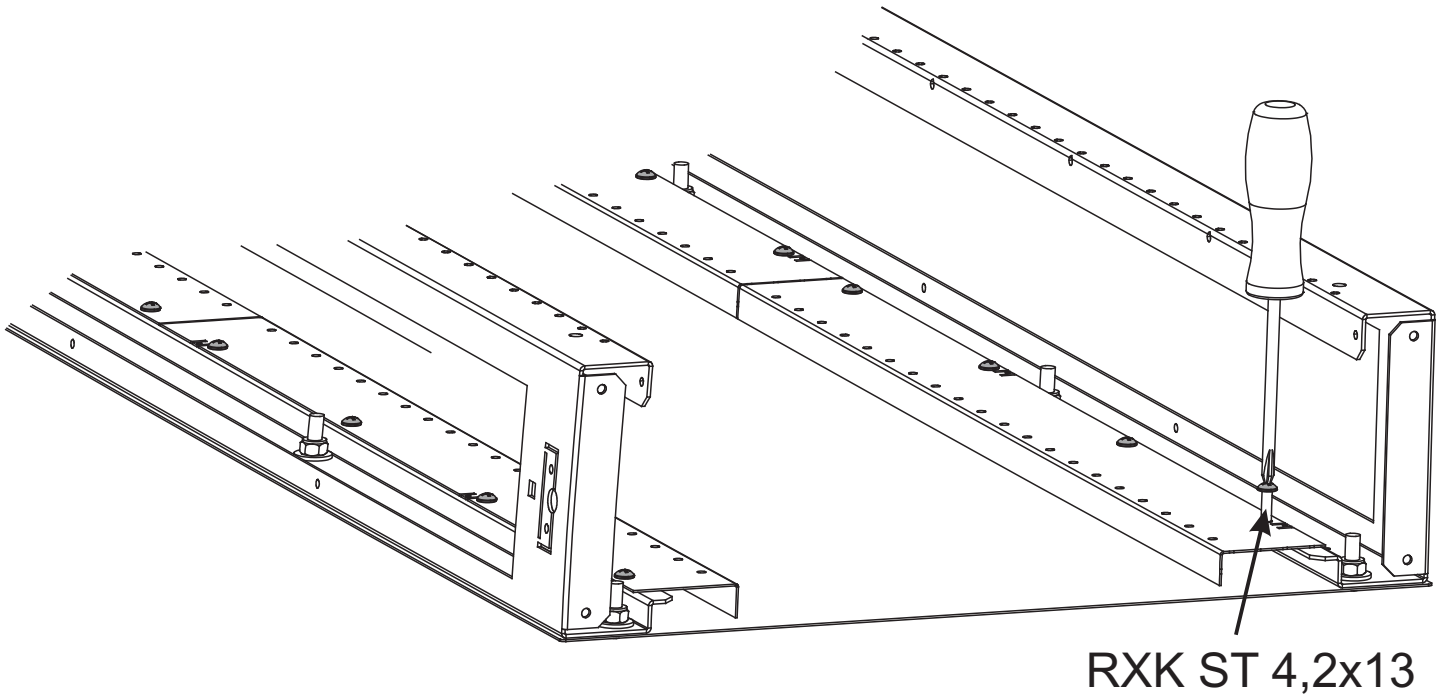
RXK ST 4,2x13

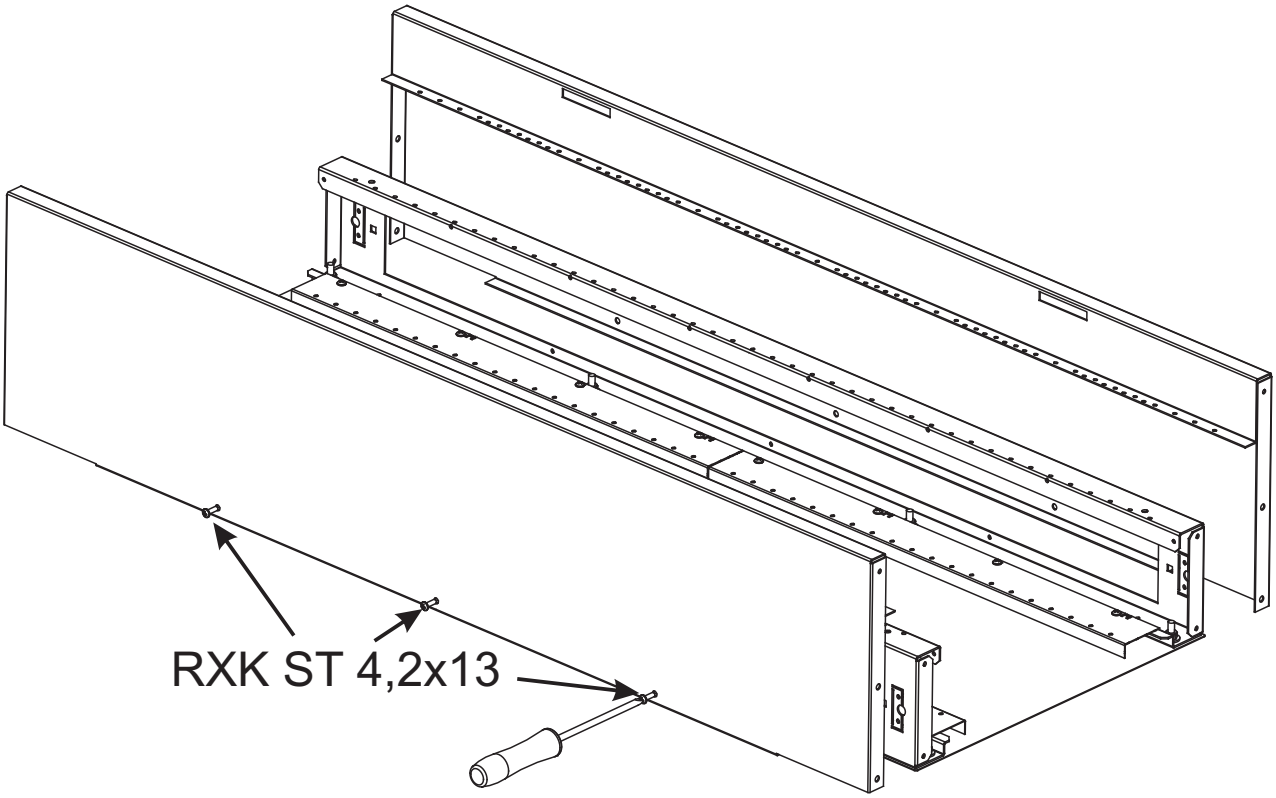
RXK ST 4,2x13

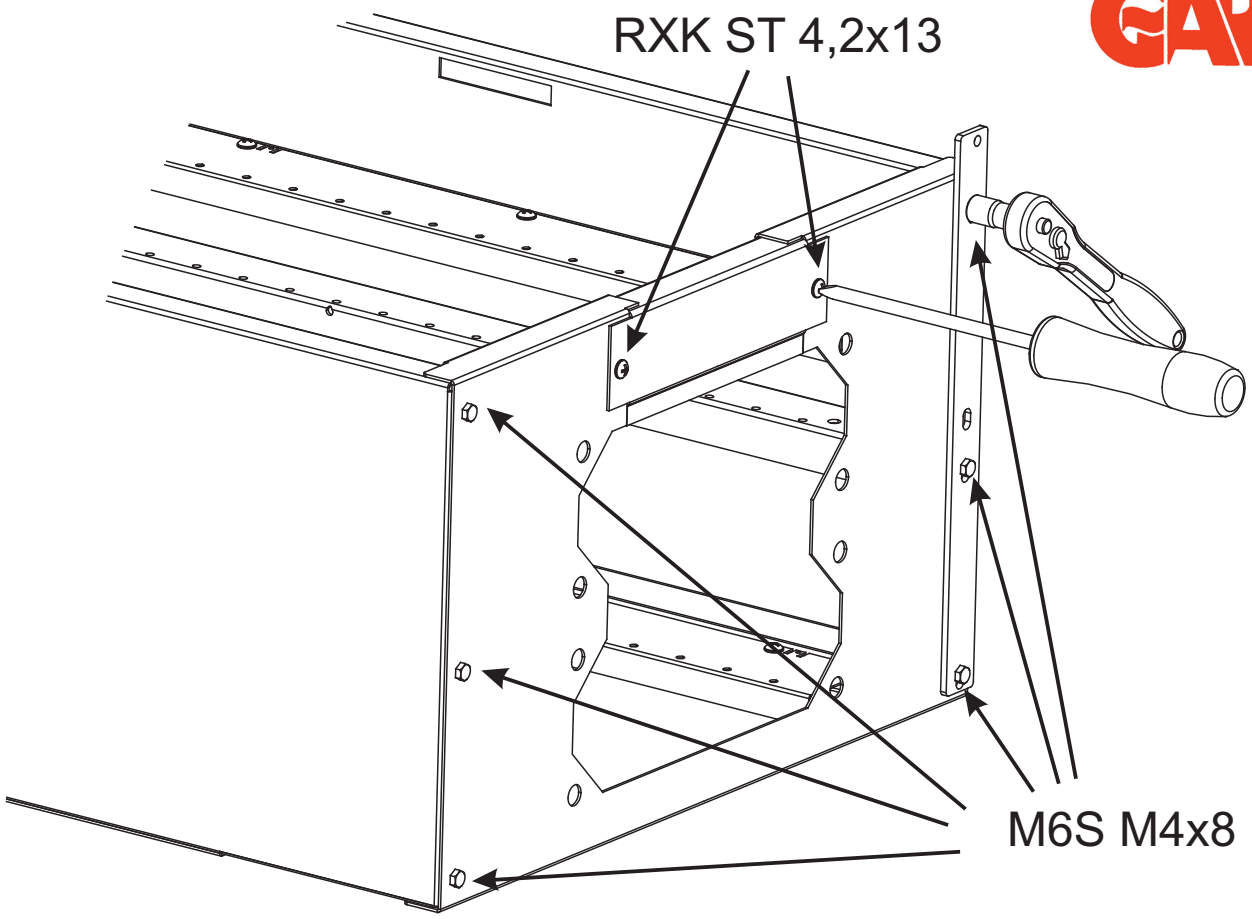

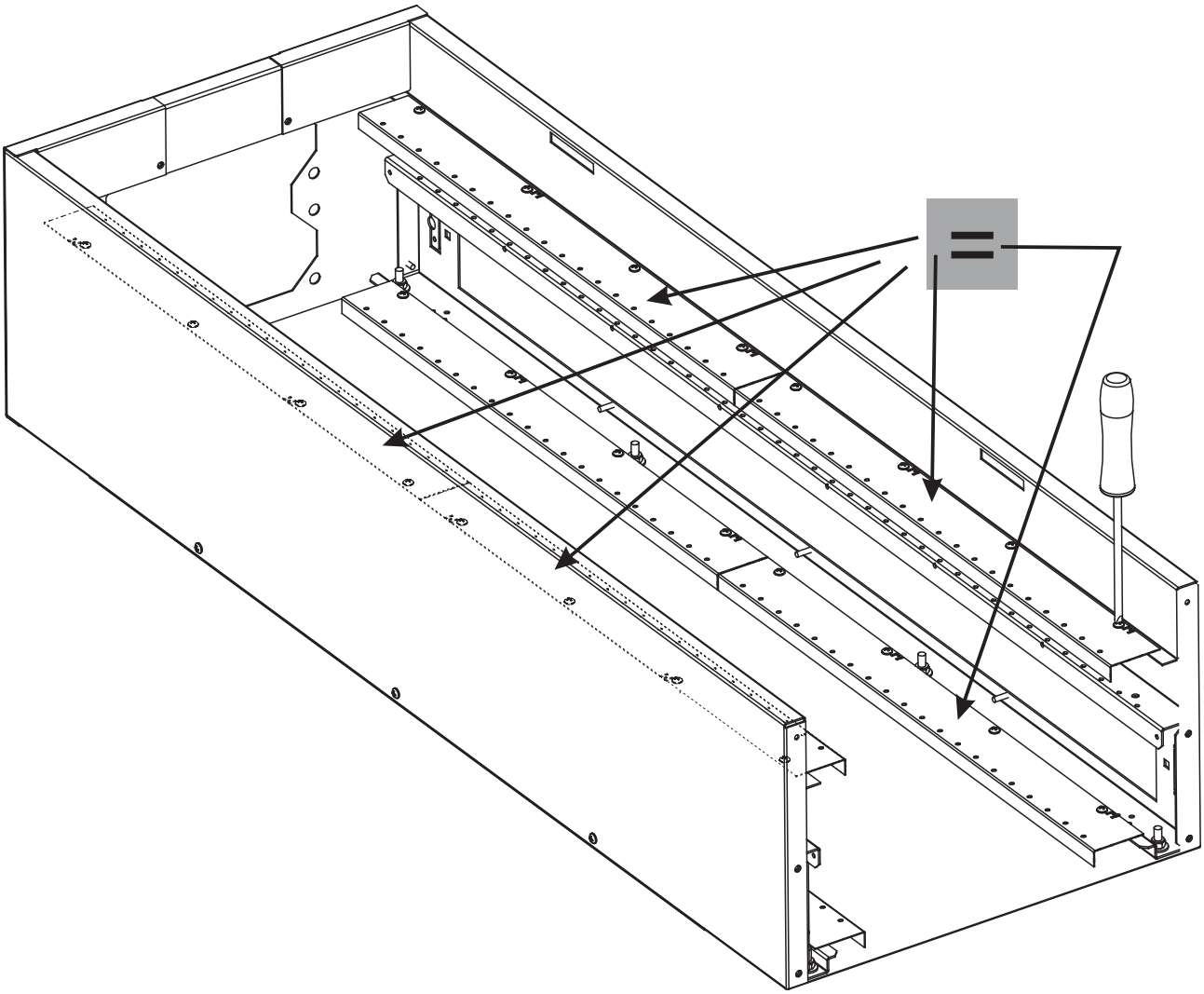

Art.nr 380087

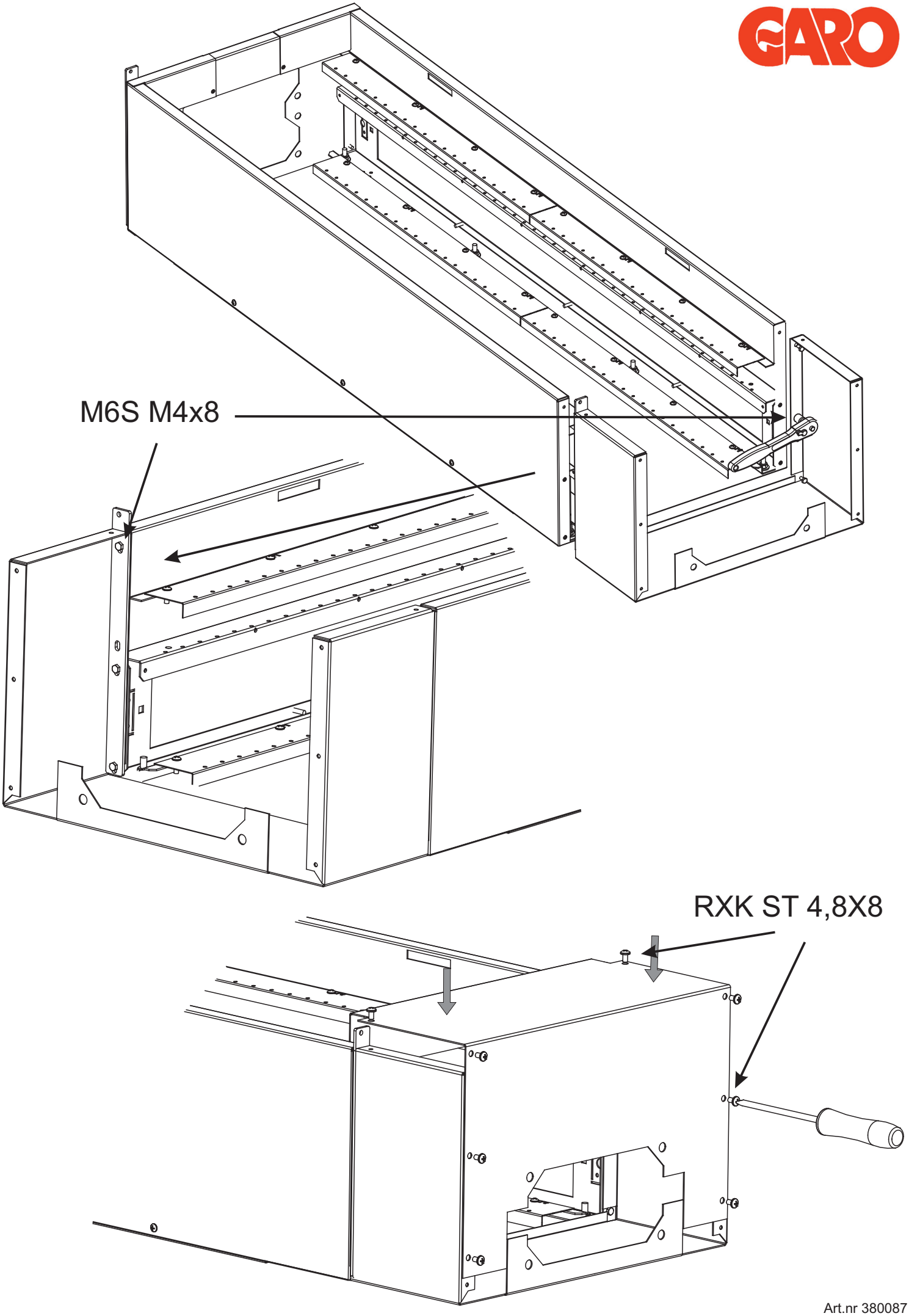

Art.nr 380087

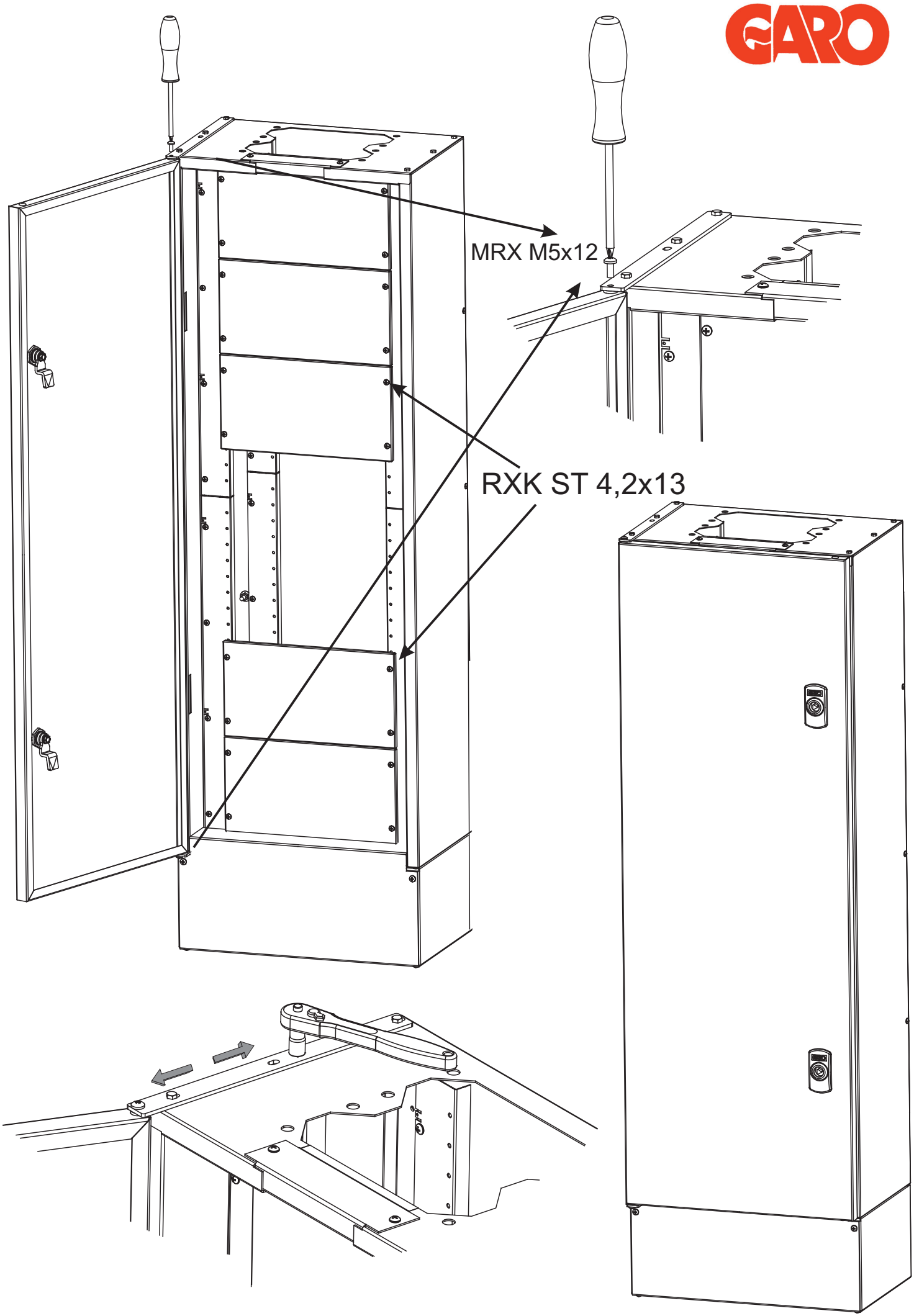

Art.nr 380087